CONFIGURAÇÃO DE PENAS P/ PLOTAGEM

PENA	COR	ESP.
2	7	0,30
3	7	0,23
8	7	0,07
10	10	0,21
REST. P&B		0,21

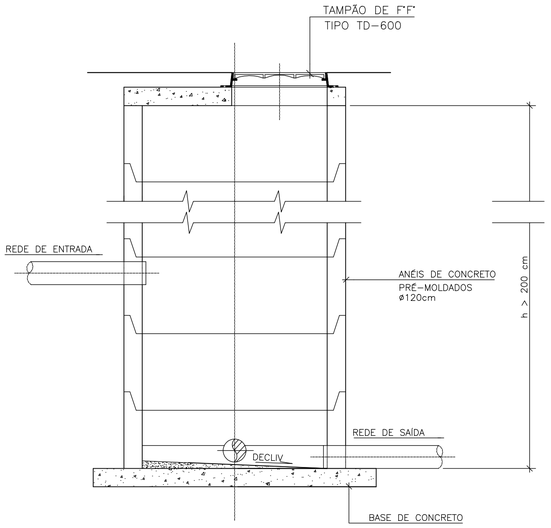

CORTE AA
ESC. 1:20

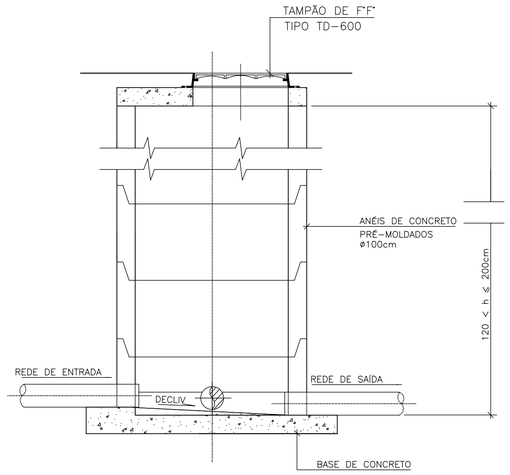

CORTE BB
ESC. 1:20

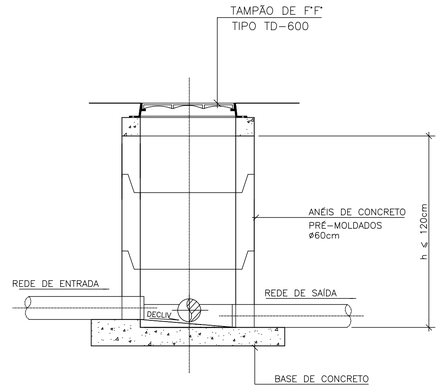

CORTE CC
ESC. 1:20

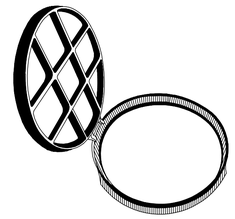

TAMPÃO DE FERRO FUNDIDO
ARTICULADO DN600 – PADRÃO CESAN
SEM ESCALA

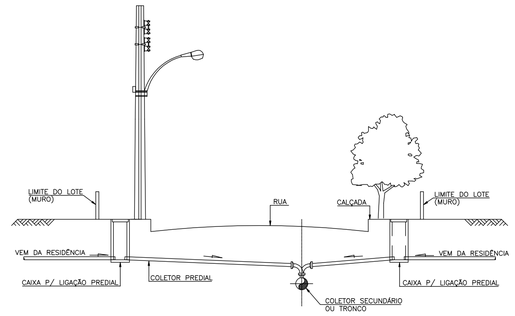

CORTE DD
SEM ESCALA

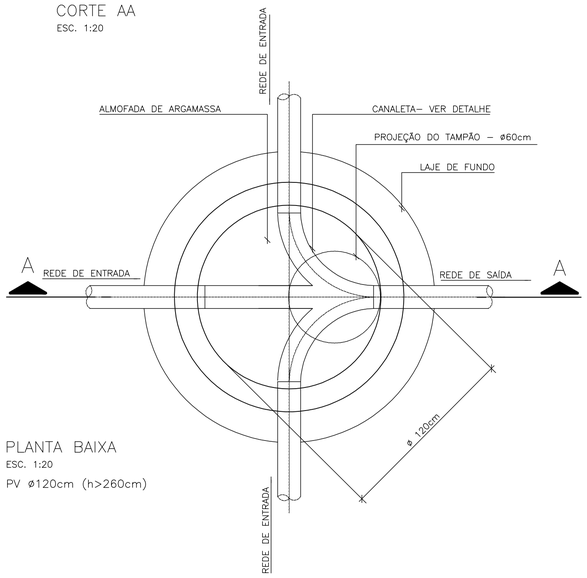

PLANTA BAIXA
ESC. 1:20
PV ø120cm (h>260cm)

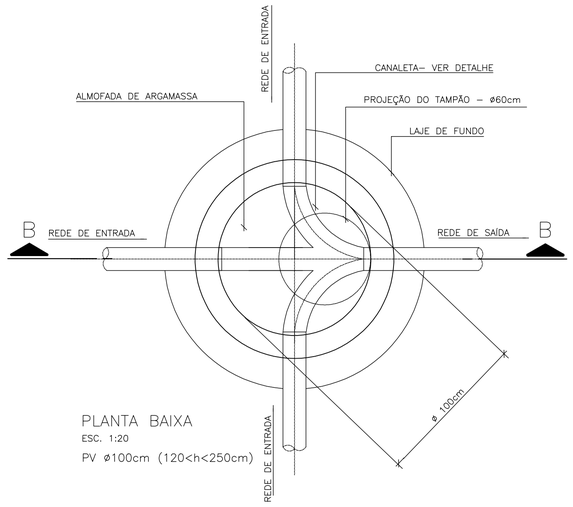

PLANTA BAIXA
ESC. 1:20
PV ø100cm (120<h<250cm)

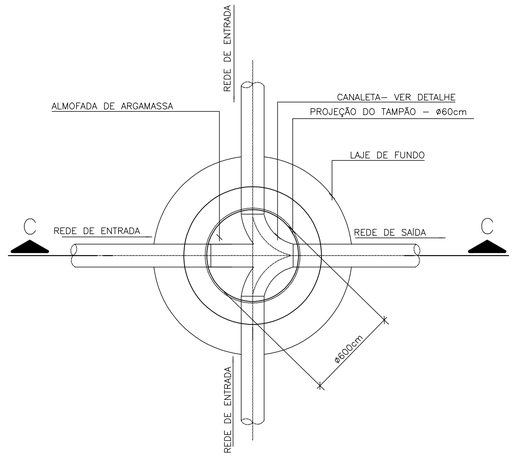

PLANTA BAIXA
ESC. 1:20
PV ø 60cm (h<250cm)

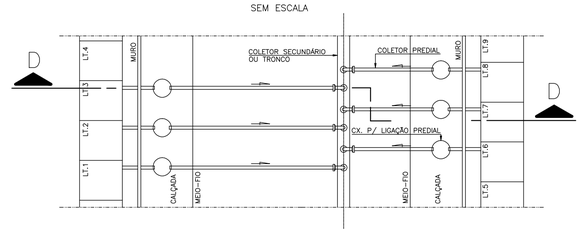

LIGAÇÕES PREDIAIS EM PLANTA
REDE SIMPLES EM VIA
SEM ESCALA

RELAÇÃO DE MATERIAL	
1	REDE COLETORA DE ESGOTO – TUBO PVC SOLDÁVEL (EB-644)
2	SELIM 90° SOLDÁVEL (EB-644) DN (REDE COLETORA x 100mm)
3	ADAPTADOR (EB-644 x EB-608) DN 100
4	TUBO PVC RÍGIDO C/ PONTA E BOLSA DN 100 (EB-608)
5	CURVA 90° LONGA DN 100 (EB-608)

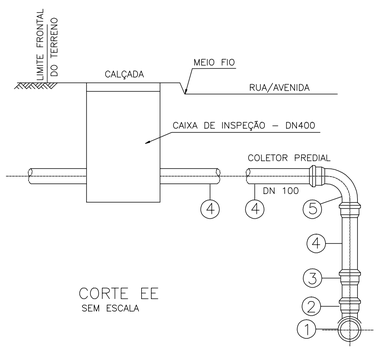

CORTE EE
SEM ESCALA

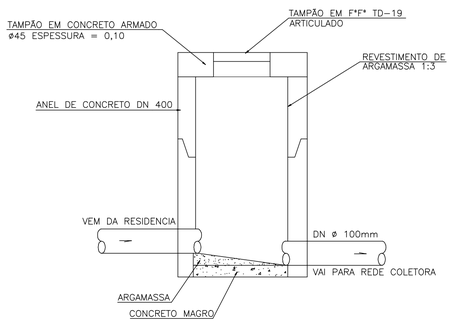

DETALHE
CAIXA PARA LIGAÇÃO PREDIAL
ESCALA: SEM ESCALA

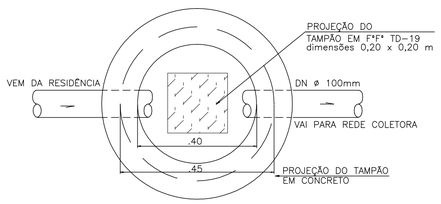

DETALHE
CAIXA PARA LIGAÇÃO PREDIAL
ESCALA: SEM ESCALA

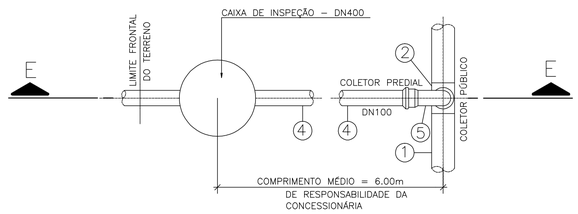

VISTA SUPERIOR
SEM ESCALA

NÚMEROS	TÍTULOS
PRINCIPAIS DESENHOS DE REFERÊNCIA	

Nº	LOCAL	DISCRIMINAÇÃO	DES.	DIV.	GER.	DATA
REVISÃO						

CANCELA E SUBSTITUI O DESENHO NÚMERO:

CANCELADO E SUBSTITUÍDO PELO DESENHO NÚMERO:

CENTRO DE DOCUMENTAÇAO
RECEBIDO: __/__/__
Nº DOC.: _____ ASS.: _____
APROVAÇÃO CONTRATANTE:
ASS.: _____ MATR.: _____
UNID.: _____ DATA: __/__/__

EMITENTE:

PROJETADO:	COORDENADOR:
CREA: ____ REGIÃO: ____	CREA: ____ REGIÃO: ____
DESENHO: ____	Nº DES. PROJETISTA:
DATA: ____	
RESPONSÁVEL TÉCNICO:	
CREA: ____ REGIÃO: ____ ART Nº: ____ DATA:	

		DATAS
PROJETADO:	ENG. JOÃO HENRIQUE FARDIN	30/10/2008
CREA: 5820-D	REGIÃO: ES	
DESENHADO:	MARCELA SCALZER	
VERIFICADO:		
COORD. P-DGV:		
GERÊNCIA P-GEP:		

PREFEITURA MUNICIPAL DA SERRA

MUNICÍPIO: SERRA | DISTRITO: CARAPINA | BAIRRO: BALNEÁRIO DE CARAPEBUS

EMPREENDIMENTO:

TÍTULO: SISTEMA DE ESGOTOS SANITÁRIOS DE BALNEÁRIO DE CARAPEBUS
REDE COLETORA
HIDRÁULICA
DETALHE DAS LIGAÇÕES DOMICILIARES E POÇOS DE VISITA

ESCALA: INDICADA | FOLHA: 01 / 01 | REV: 00